cod.310M0209

VÉNUS

Istruzioni di montaggio ed uso
Operation instructions
Instructions de montage et usage
Montage-und Bedienungsanleitung
Instrucciones de montaje y uso
instrucţiuni pentru montare şi utilizare

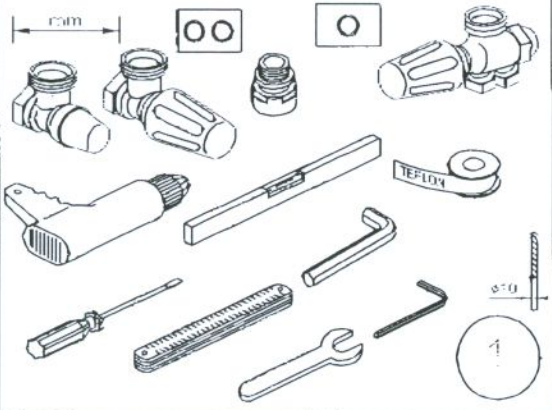
IRSAP
i termoarredatori

IRSAP SPA 45031 Arquà Polesine (RO) Italy
Tel. +39 0425 466611 ; Fax +39 0425 466662
Website: http://www.irsap.com; E-mail: info@irsap.it
numero verde 800-252246

IR GROUP S.A.S. 7,rue du Pont à Lunettes
69390 Vourles (France)
Tel. +33 04 72 31 86 31 ; Fax +33 04 72 31 86 32
Web: http://www.irsap.com; E-mail: irsaprhoss@irgroup.fr

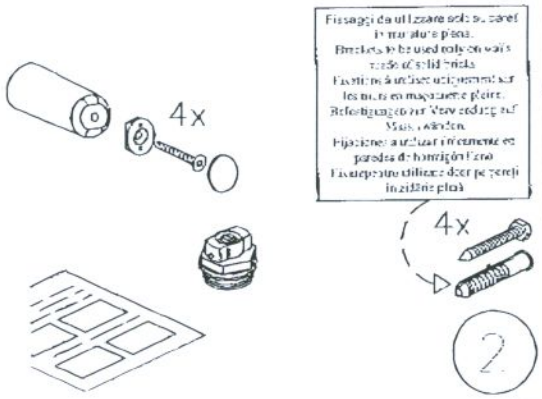
IRSAP-RHOSS Clima Integral, S.L. Oficinas y Almacèn:
C./ Leonardo da Vinci, 4 Pol. Ind. Cami Ral
08850 GAVA' (Barcellona)
Telf. +34 93 633 47 00 ; Fax +34 93 633 47 04
Web: http://www.irsap.com; E-mail: info@irsap-rhoss.com

Accessori non inclusi-Accessoires non compris-Accessories not included-Zubehör nicht inklusive-Accesorios no incluidos-Accesorios no incluidos



1

Accessori inclusi-Accessoires compris-Accessories included-Zubehör inklusive-Accesorios incluidos-Accesorios incluidos



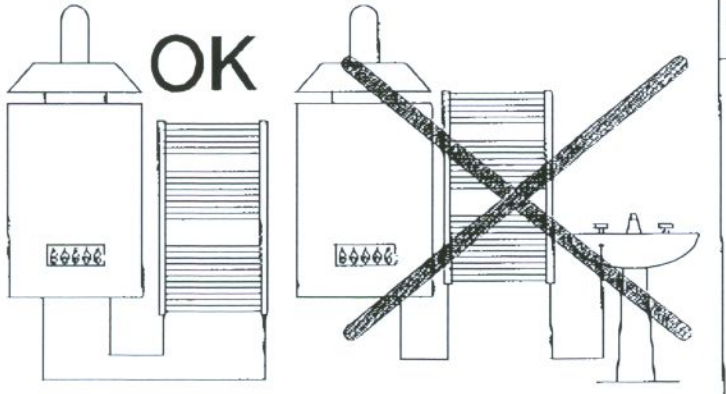
2



3

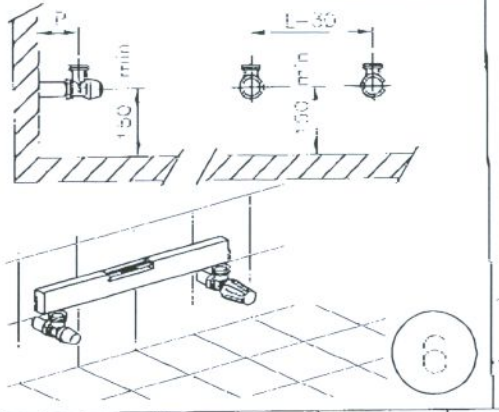


4



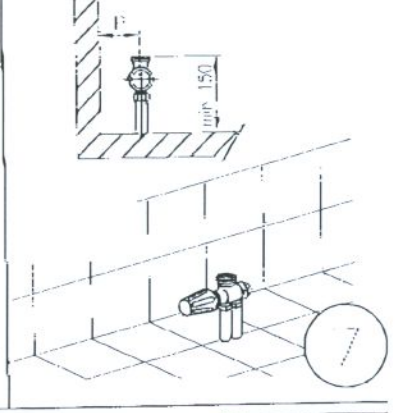
5

L (mm)	P (mm)
497	62÷77
595	56÷71
740	44÷59

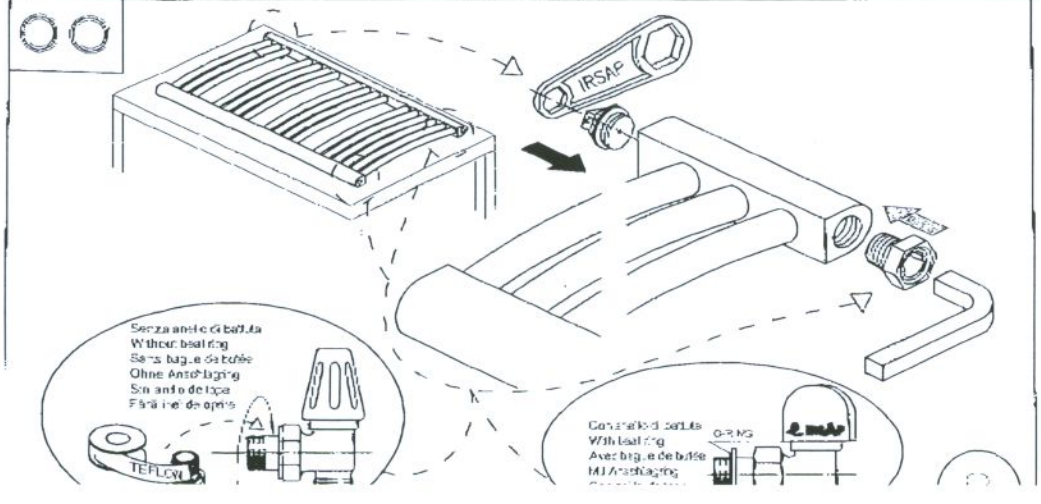


6

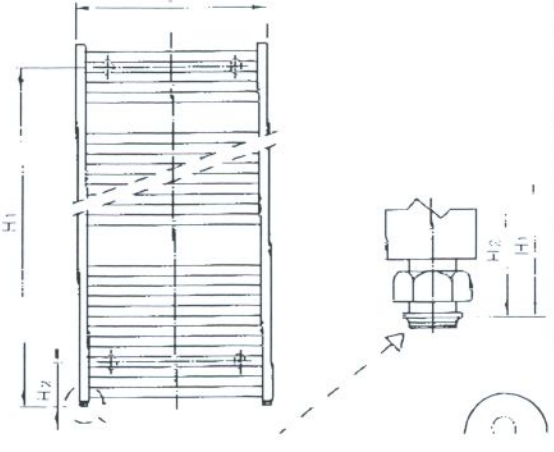
L (mm)	P (mm)
497	62÷77
595	56÷71
740	44÷59



7

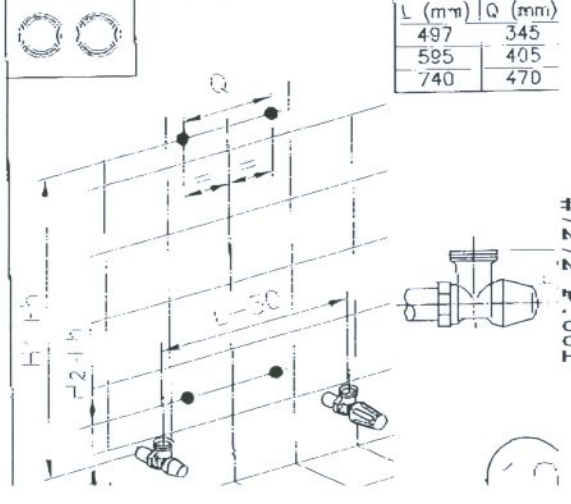


8



9

L (mm)	Q (mm)
497	345
595	405
740	470



10

GB-IRSAP-RHOSS